Robinet à pointeau Haute Pression

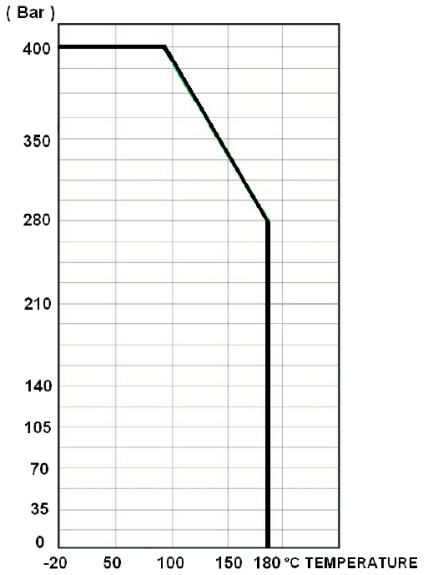

Dimensions :	1/4" à 1" - DN 8 à DN 100
Raccordement :	Fem/fem - Male/Femelle BSP - NPT
Température Mini :	– 20°C
Température Maxi :	+ 180°C
Pression Maxi :	400 bars
Caractéristiques :	Tige montante et tournante Corps monobloc Passage réduit
Matière :	Inox ASTM A351 CF8M

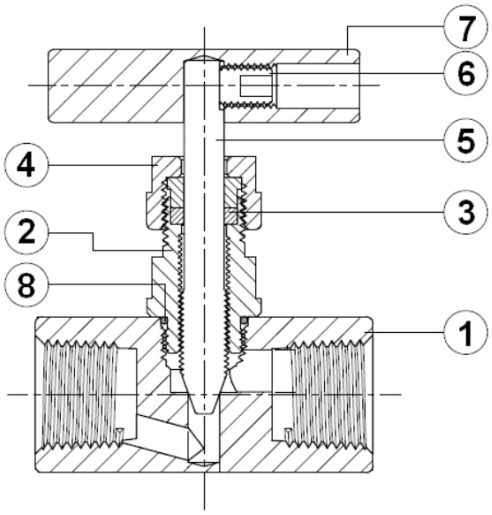

Repère	Désignation	Matériaux
1	Corps	Inox ASTM A351 CF8M
2	Chapeau	ASTM A240-304
3	Presse étoupe	PTFE
4	Fouloir	Inox 304
5	Axe	Inox ASTM A240-304
6	Vis fixation poignée	Inox 304
7	Poignée	Inox 304
8	Joint torique	FKM

DN	1/4"	3/8"	1/2"	3/4"	1"
L	45.5	59	65	70	80
L1	9.5	12	16.3	17	19
H (fermé)	77	78	81	113	117
H (ouvert)	85	88	93	124	135
W sur plat	22	25	30	35	45
Ø D	5	5	6	8	8
Ø D1	6	6	6	8	8
Ø P	5	6.3	8	10	12
Poids en kg	0.3	0.4	0.5	0.8	1.3

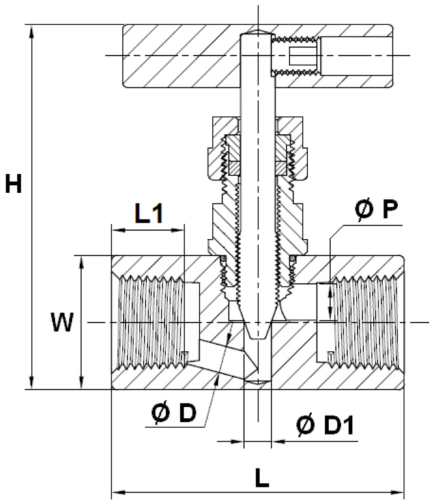

Informations données à titre indicatif et sous réserve de modifications éventuelles | *Deze inlichtingen worden alleen maar ten tittel van informatie gegeven. Eventuele veranderingen voorbehoud.*